江苏凯隆电器有限公司

Jiangsu Kailong Electrics Co., Ltd

地址：江苏省常州市五一路257号
邮编：213011
销售电话：86-519-85103673　88411180
传真：86-519-85132686
技术支持：86-519-88411505
技术服务：86-519-88411559
全国热线：400-0519-909
E-mail：krao@krao.com.cn
网址：www.krao.com.cn

2023年1月

手机网站　　微信公众号

凯隆电器　产品综合样本

2023年版

产品综合样本

（2023年版）

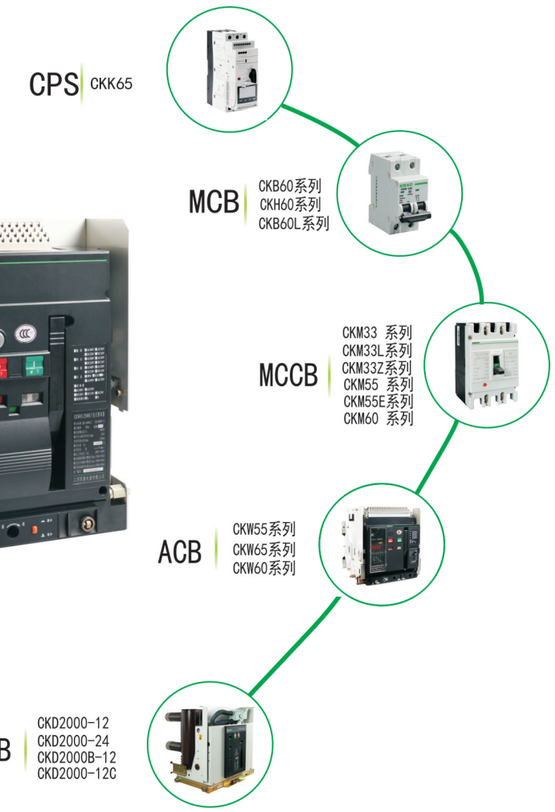

江苏凯隆电器有限公司

Jiangsu Kailong Electrics Co., Ltd

公司简介
Company profile

江苏凯隆电器有限公司是江苏洛凯机电股份有限公司（603829.SH）的控股子公司。位于江苏省常州市五一路257号。企业所在地处于常州东部的经开区，紧临沪宁和沿江二大高速公路，沪宁高铁、京沪高铁穿境而过。驱车150公里左右可分别到达上海虹桥和南京禄口国际机场、35公里可分别到达常州机场和无锡机场，快速连接国内外各大中城市。区位优势明显，交通便利快捷，工业配套齐全，环境十分适宜。

凯隆电器由“凯隆工业园”和零部件生产基地二部分组成，现总占地面积为10.5万平方米，总建筑面积为7万平方米。凯隆电器下设全资控股子公司常州市凯鼎高压电气有限公司。员工中大、中专以上学历的占员工总数的65%，工程技术人员占员工总数的26%。基本形成了以电子信息、机械制造、高低压电器技术为特色的专业技术人才队伍。

公司从事高低压配电电器及控制电器的研发、生产和销售,不仅拥有七大类型二十个系列二百多种规格的元件产品以及四大系列智能电网用户端系统产品，同时还有电弧故障保护类产品。产品销往全国各个省市和自治区，广泛应用于城乡电网建设、清洁能源发电、居民社区和商业楼宇、各类厂矿及国家重点建设工程。

尤为值得一提的是,公司零部件基地生产的配电电器产品中的关键部件不仅满足了企业自身需要,还广泛提供给国内多家主机厂，市场占有率达到67%。同时还为多家跨国公司如美国GE公司、伊顿公司、德国西门子公司、法国阿海法公司、施耐德公司、韩国LG公司、现代公司提供专业部件配套，产品出口到美国、欧盟、印度等国家和地区。

公司拥有大量的先进设备，包括激光切割机、数控冲床、数控折弯机、车削中心、立式加工中心、数控坐标磨、数控车床、数控精密慢走丝线切割机、数控精密电火花成型机、电子元件贴片机、数控电子线路板高速刻制机及金属化成套装置等研发、制造设备和包括材料化学成份分析装置，金相分析装置、力学试验（拉伸、压力试验、冲击试验等）设备、三坐标测量机、投影仪、万能工具显微镜、显微硬度仪、无损探伤仪等在内的检测设备和设施，为产品的研发和产品质量的稳定提供了强有力的装备保障。

公司已通过了ISO9001-2015、ISO14001-2015、ISO45001-2018的质量/环境/职业健康安全的管理体系第三方认证，所有产品均已获强制性认证产品符合性自我声明，以及自愿性认证，公司零部件基地还通过多家跨国公司的第二方认证。

经过多年发展，凯隆电器已成为我国电器行业的重要成员企业。公司注重新品研发和应用，追求技术提升和创新，实现管理跃升和进步。立志努力将凯隆电器打造成为国内智能低压电器元件和电器整体方案的知名制造和提供商。

产品综合样本

目录

CKD2000(VS1)-12	户内高压真空断路器	A01-A12
CKD2000B-12	户内固封极柱高压真空断路器	B01-B10
CKD2000-24	户内固封极柱高压真空断路器	C01-C08
CKW65系列	智能型万能式断路器	D01-D38
CKW55系列	智能型万能式断路器	E01-E38
CKM33系列	塑料外壳式断路器	G01-G34
CKM33L系列	剩余电流断路器	K01-K14
CKM55系列	塑料外壳式断路器	L01-L18
CKM55E系列	电子式塑料外壳式断路器	M01-M18
CKM60系列	塑料外壳式断路器	N01-N16
双电源转换开关(CB级)	CKQ33、CKQ60J系列	P01-P14
双电源转换开关(PC级)	CKQ55、CKQ60系列	Q01-Q16
终端电器系列	小型断路器、小型隔离开关等	R01-R12
CKG33系列	负荷隔离开关	S01-S04
CKK65系列	控制与保护开关电器	T01-T36

CKD2000（VS1）-12系列
户内高压真空断路器

概述

CKD2000（VS1）-12户内高压真空断路器是三相交流50Hz、额定电压为12 kV的户内高压电器装置。主要安装于中置式手车柜内，也可以安装于固定柜内。供工矿企业、发电厂及变电站作电器设施的控制和保护之用，并特别适用于频繁操作的场所。

符合标准

CKD2000（VS1）-12系列符合国家标准GB/T 1984-2003《交流高压断路器》、JB3855-1996《3.6-40.5kV户内交流高压真空断路器》和国际电工委员会IEC62271-110：2001《交流高压断路器》的标准。满足DL/T403-2000《12-40.5kV高压真空断路器订货技术条件》。

产品型号、名称及含义

CKD 2000 - 12 / □ - □

- 额定短路开断电流(kA)
- 额定电流(A)
- 额定电压(kV)
- 设计序号
- 江苏凯隆电器有限公司

适用环境条件

1 环境温度：最高温度+40℃，最低温度-10℃
2 环境湿度：日平均相对湿度≤95%
月平均相对湿度≤90%
日平均饱和蒸汽压：≤2.2X10^{-3}Mpa
月平均饱和蒸汽压：≤1.8X10^{-3}Mpa
3 海拔高度：1000m
4 地震烈度不超过8级
5 使用场所无易燃、爆炸危险、化学腐蚀及剧烈震动。
6 环境保护：为了保护环境，本产品或其中的部件报废时，请按工业废弃物妥善处理；或交由回收站按国家相关规定进行分类拆解、回收再利用等。

主要技术参数

序号	名称		单位	参数值		
1	额定电压		kV	12		
2	额定绝缘水平	1min工频耐受电压(有效值)	kV	42		
		额定雷电冲击耐压(峰值)	kV	75		
3	额定短路开断电流		kA	25	31.5	40
4	额定短路关合电流(峰值)		kA	63	80	100
5	额定短时耐受电流		kA	25	31.5	40
6	额定峰值耐受电流		kA	63	80	100
7	额定电流		A	630、1250	1250、1600	2000、2500、3150、4000
8	额定单个电容器组开断电流		A	630		
9	额定背对背电容器组开断电流		A	400		
10	额定背对背电容器组关合涌流		kA	20(频率不大于4250Hz)		
11	额定短路持续时间		s	4		
12	额定频率		Hz	50		
13	机构寿命		次	20000		

机械特性参数

序号	名　　称		单位	参　数　值		
1	触头开距		mm	11±1		
2	超行程			3±0.5		
3	三相分、合闸不同期性		ms	≤2		
4	相间中心距		mm	210±1.5		275±1.5
5	合闸触头接触压力		N	25kA	31.5kA	40kA
				2400±200	3100±200	4750±250
6	合闸触头弹跳时间		ms	≤2	≤2	≤3
7	平均分闸速度		m/s	0.9～1.3		
8	平均合闸速度			0.4～0.8		
9	分闸时间，当操作电压为	最高	ms	≤50		
		额定		≤50		
		最低		≤60		
10	合闸时间			≤100		
11	动、静触头累计允许磨损厚度		mm	3		

储能电机技术参数

型　号	额定电压(V)	额定输出功率(W)	正常工作电压范围(V)	额定电压下储能时间(s)
ZYJ55-Ⅰ	AC110;AC220 DC110;DC220	70/120(40kA)	85%—110%	≤15

分合闸线圈技术参数

参数 名称 / 项目	合 闸 线 圈	分 闸 线 圈	备　注
额定操作电压(V)	DC220、DC110; AC220、AC110	DC220、DC110; AC220、AC110	分闸线圈小于30%额定操作电压时，不得分闸
线圈功率(W)	302	302	
正常工作电压范围	85%-110%额定电压	65%-120%额定电压	

手车式真空断路器静触头配合尺寸

序号	额定电流(A)	额定短路开断电流(kA)	配合静触头尺寸(mm)
1	630	25	Φ35
2	1250	25、31.5	Φ49
3	1600	31.5	Φ55
4	2000	31.5、40	Φ79
5	2500	31.5、40	Φ109
6	3150	31.5、40	Φ109
7	4000	40	Φ109

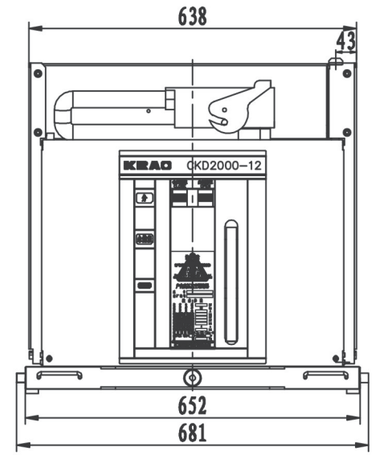

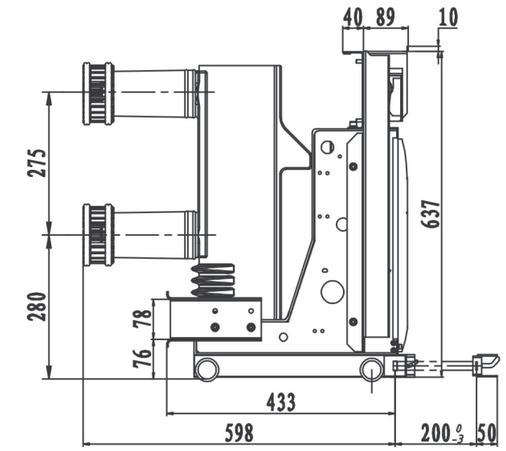

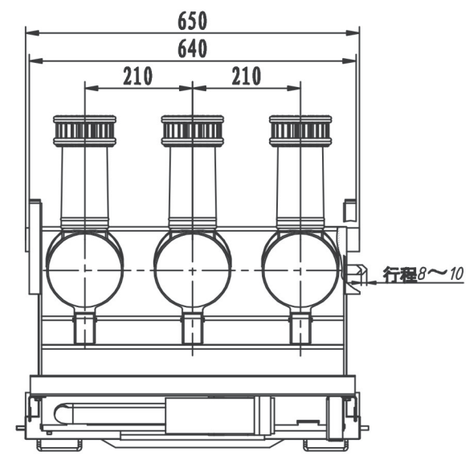

额定电流（A）	额定短路开断电流（kA）	配套柜宽（mm）	动静触头配合尺寸	额定电流（A）	梅花触头	静触头尺寸
630～1600	20～40	800		630	CT-24	ø35
				1250	CT-30	ø49
				1600	CT-36	ø55

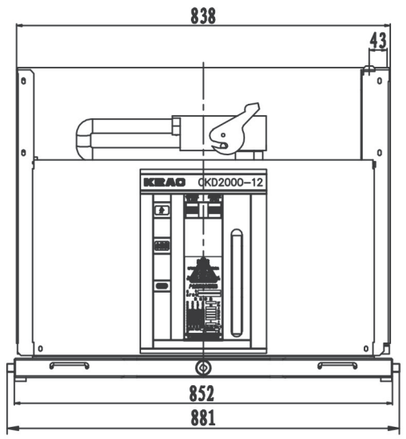

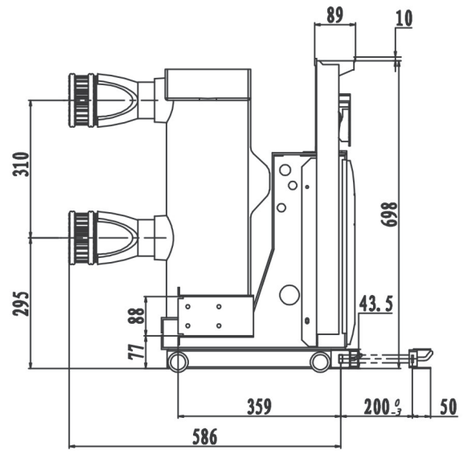

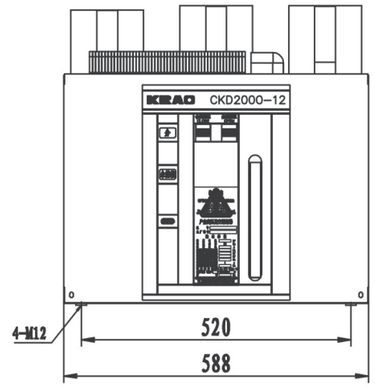

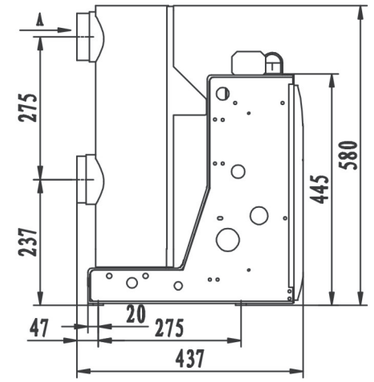

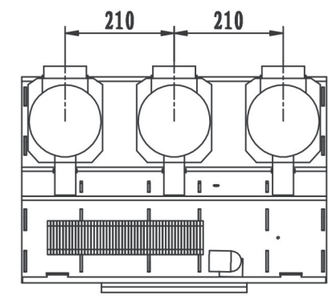

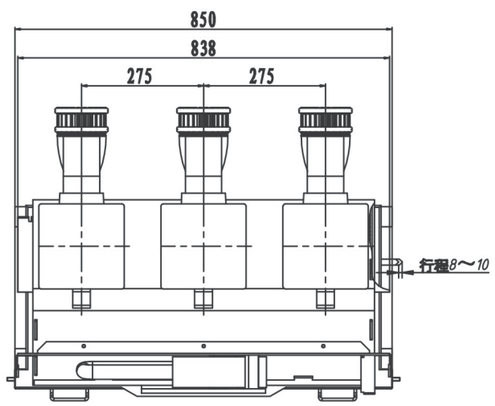

A向
2:1

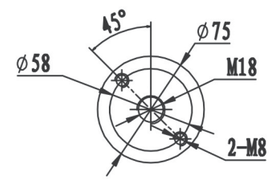

额定电流（A）	额定短路开断电流（kA）	配套柜宽（mm）	动静触头配合尺寸	额定电流（A）	梅花触头	静触头尺寸
1600～4000	31.5～40	1000		1600	CT-36	Ø55
				2000	CT-48	Ø79
				2500	CT-64	Ø109
				3150/4000	CT-82	Ø109

额定电流（A）	额定短路开断电流（kA）
630～1600	20～31.5

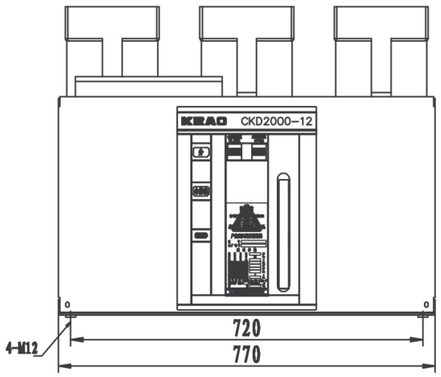

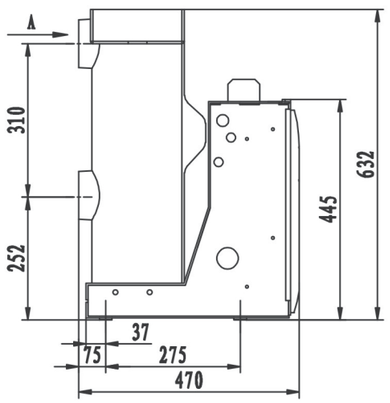

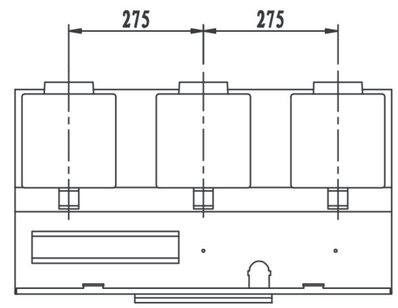

A向
2:1

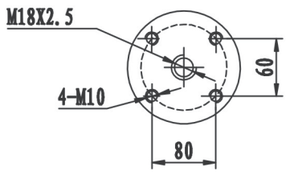

*当额定电流2500A以上时，断路器须带冷却罩D；
*采用强迫风冷时，额定电流可达4000A；

额定电流（A）	额定短路开断电流（kA）
1600～4000	31.5～40

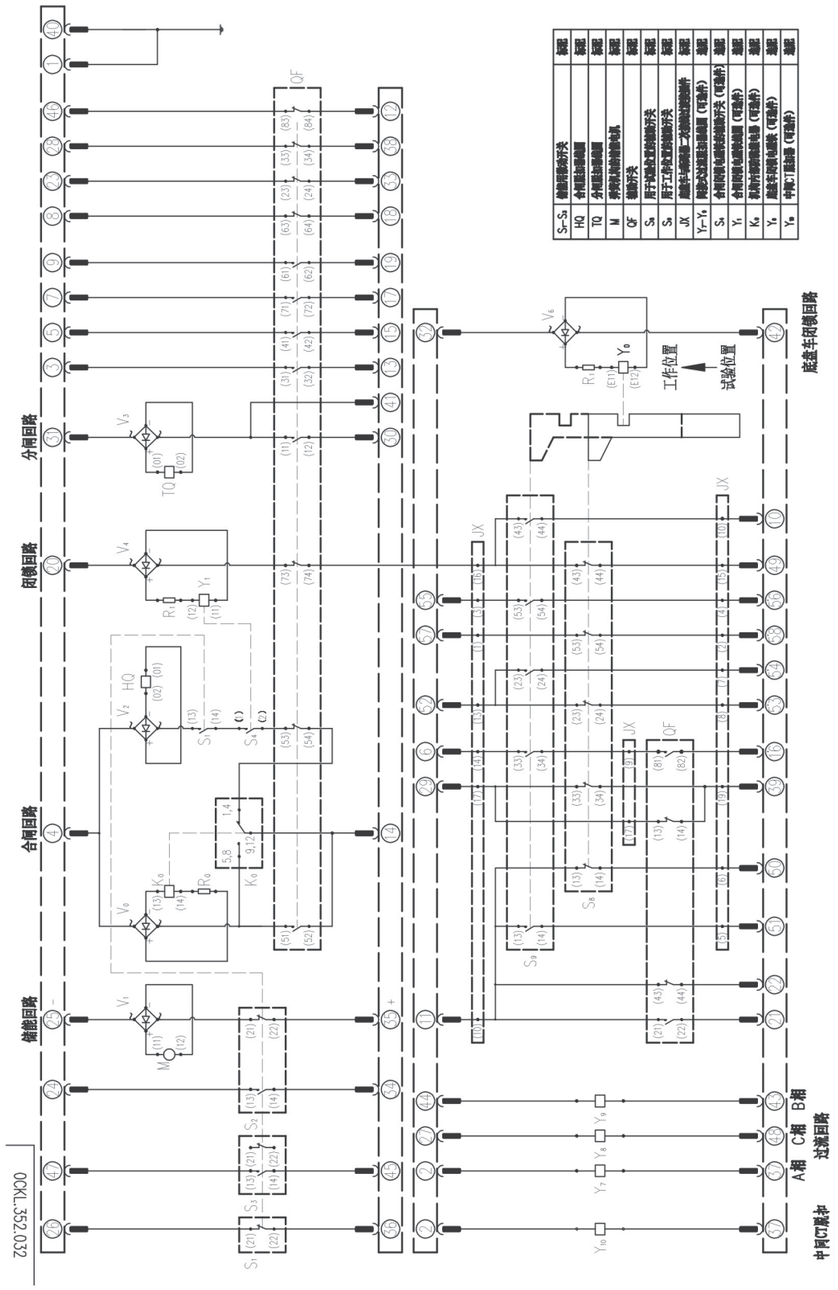

图示为断路器处于试验位置、分闸、未储能状态

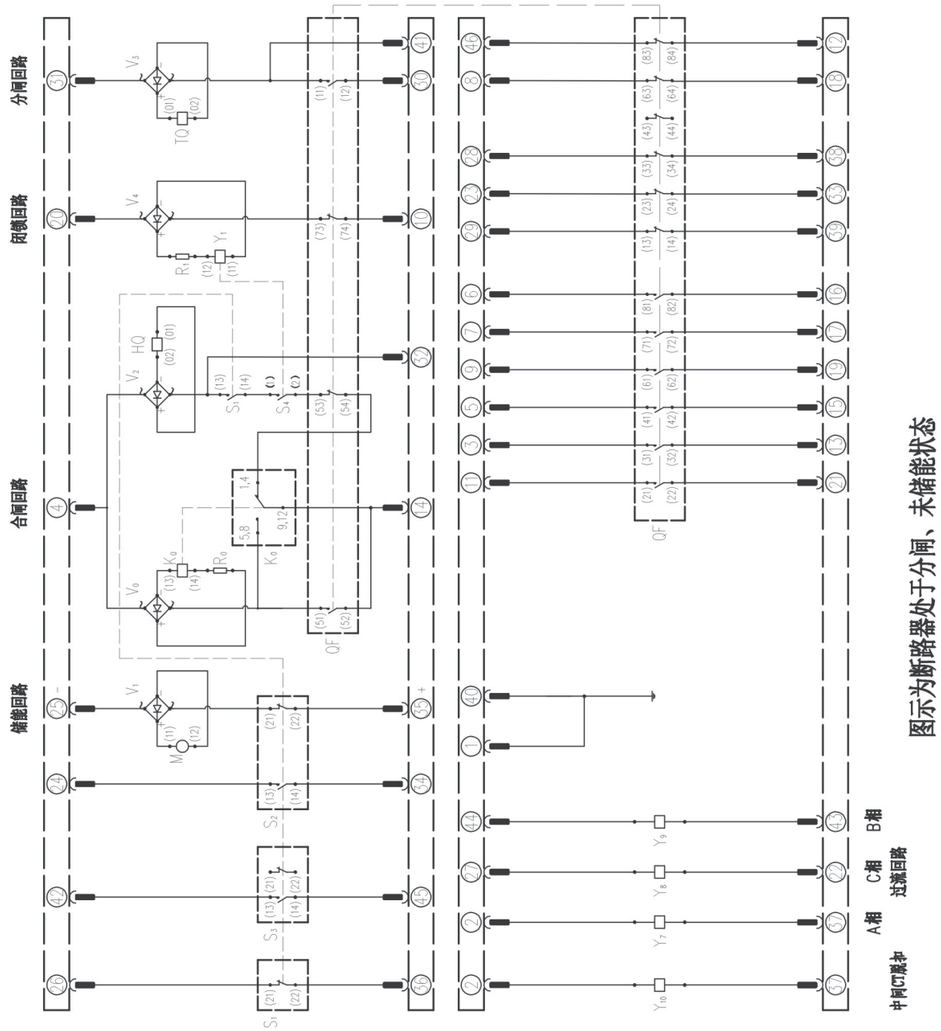

S_1–S_3	储能指示开关
HQ	合闸脉冲继电器
TQ	分闸脉冲继电器
M	操作机构储能电机
QF	辅助开关
Y_7–Y_9	闭锁开关脉冲继电器（可选件）
S_4	合闸闭锁电磁铁开关（可选件）
Y_1	合闸闭锁电磁铁线圈（可选件）
Y_{10}	中间CT取样（可选件）

图示为断路器处于分闸、未储能状态

创新引领发展

共建绿色未来